Datenblatt

CF 10-1 VMUUR-ABK
JNS
INOX - Kurvenrollen vollnadelig

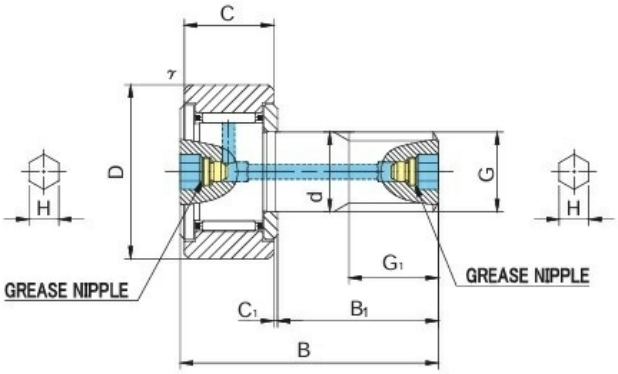

Technische Angaben

Artikel Nr.	003.302.010919
d	10 mm
D	26 mm
B / L / s	36 mm
B1	23 mm
C	12 mm
H	5 mm
Gewinde	M10x1
Grenzdrehzahl Fett (RPM)	5250
Dyn. Tragzahl Cr N	8740
Stat. Tragzahl Cor N	13340
Gewicht kg	0.0688

Alle Angaben ohne Gewähr. Irrtümer vorbehalten.

MTO & Co. AG - Grabenstrasse 9 - CH-7324 Vilters
Unsere MWST.-Nr. 342213
Telefon: +41 81 300 40 00 - Fax: +41 81 300 40 09
info@mtoswiss.ch - shop.mtoswiss.ch